なにを したらいいの? → 【2】【3】【4】

きれいに うごかすには? → 【5】【6】【7】【8】
くりかえしブロックを つかいたい → 【8】

「～かい くりかえす」を かえると どうなる? → 【9】【10】
「～すすむ」を かえると どうなる? → 【11】【12】【13】

ほうせきをゲットしたい → 【14】

【2】どうすればいいかな?

- おれもんをタッチしたら、ほしをきれいにとばしたい

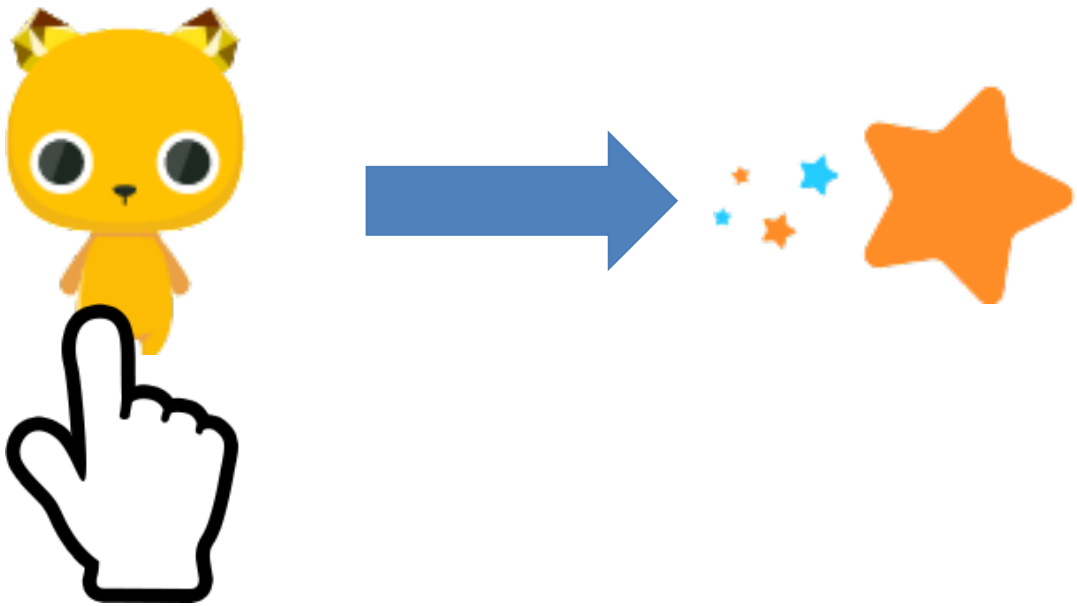

【3】まずは、スタートして、おれもんをタッチしてみよう

- ほしが「よびだされた」あと、とまっちゃうね

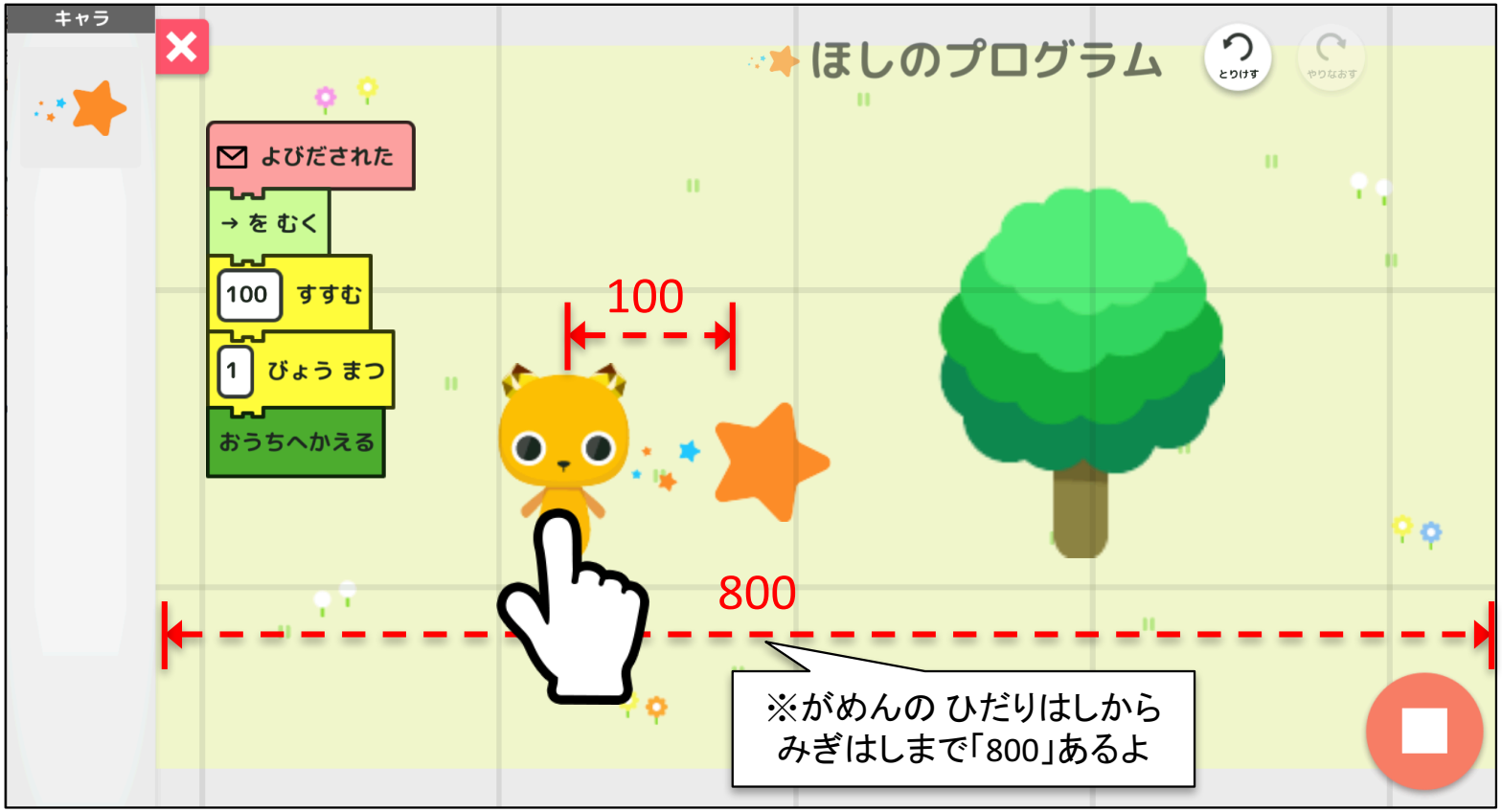

【3】パラパラマンガ みたいにすれば、きれいにとぶよ!

- すこしずつちがう「え」を、すばやくきりかえる
  → ほしを すこしずつうごかして、ちょっとずつまつ

テレビやゲームの「え」も このしくみで きれいにうごいてみえているんだよ

【4】すこしずつうごかして、ちょっとずつまつ

- 「3すすむ」をもってきて、すうじをタッチして 10 にする

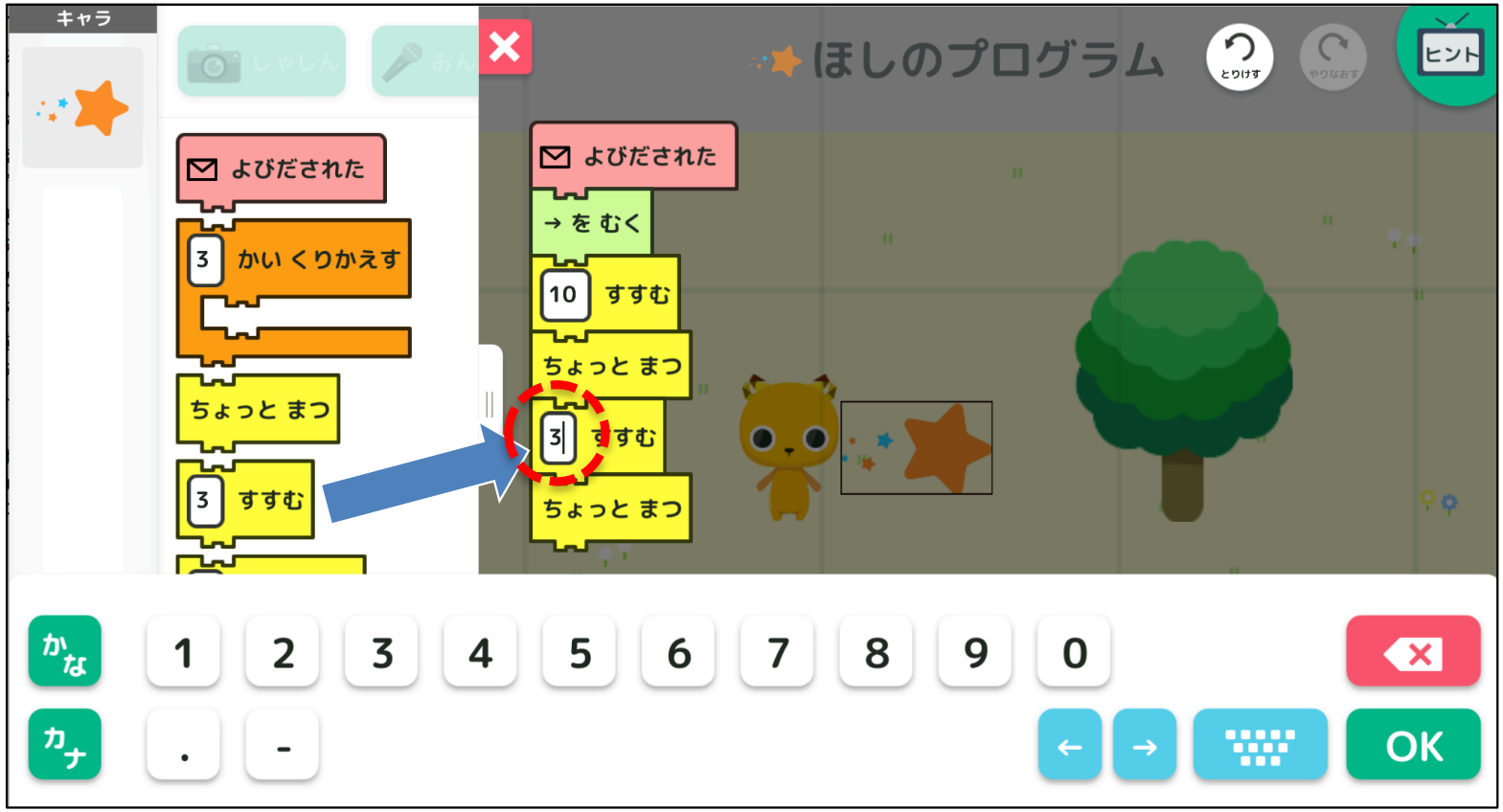

【7】「10すすむ」「ちょっとまつ」を たくさんつなげよう

- おなじブロックを たくさんつなげるのは たいへん。。。

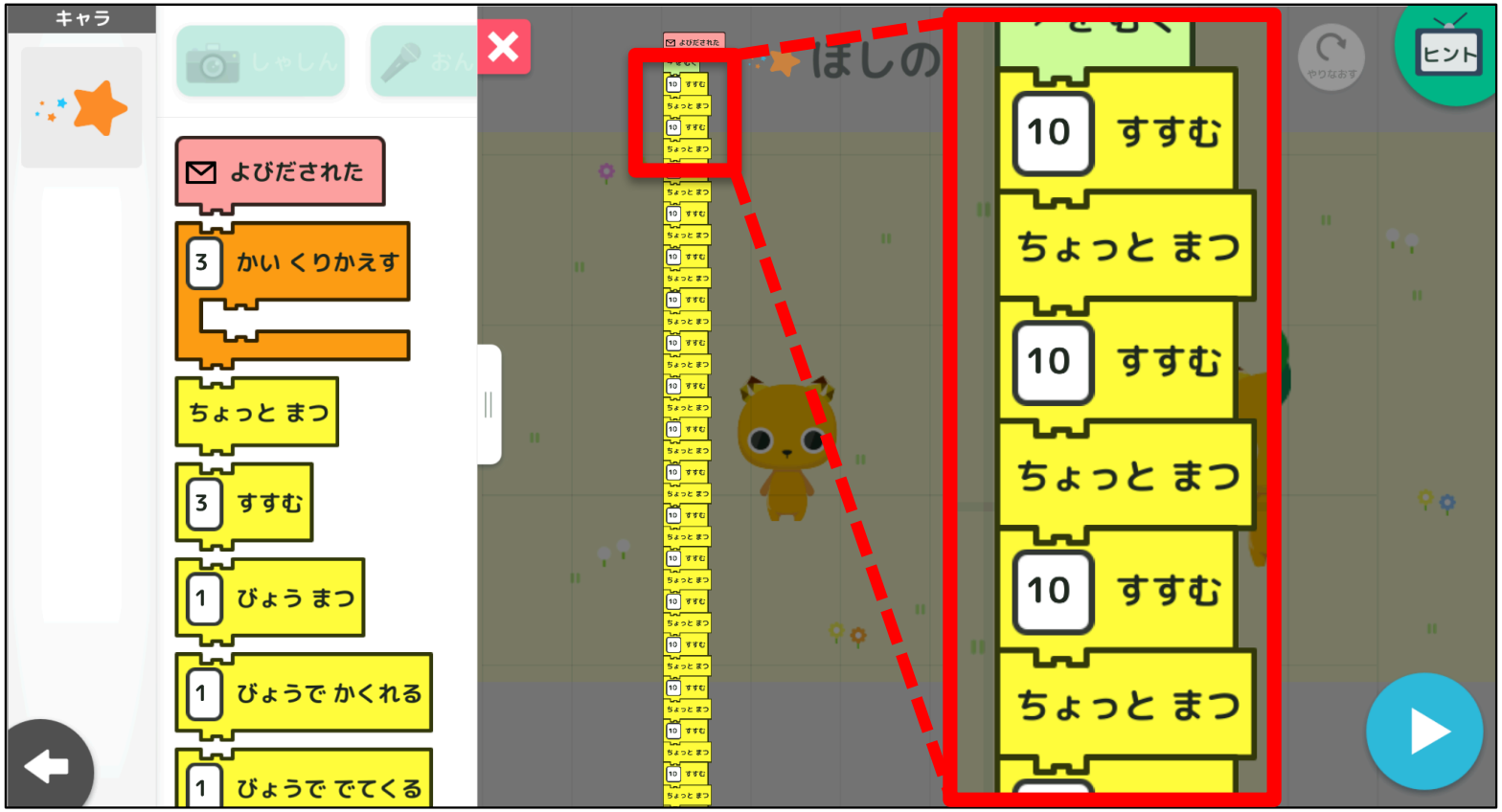

【8】こんなときは、「くりかえす」ブロックを つかおう

- くりかえしたいことを、はさみこんでつかうよ

【8】くりかえすブロックに はさみこむと

- かんたんに、なんどもおなじことを くりかえせるよ

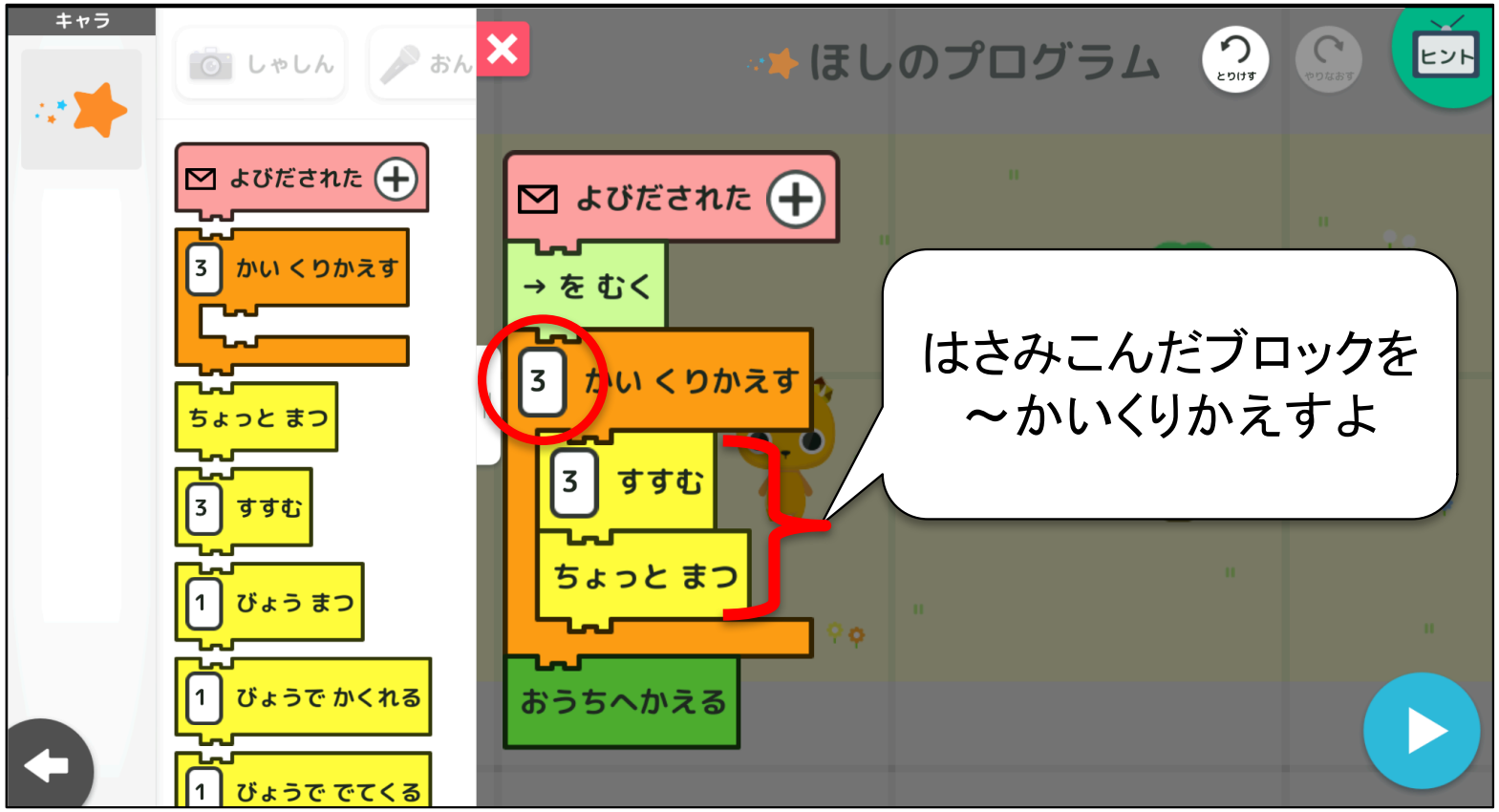

Q. おなじのは、どれとどれだろう?

●をせんでつないでみよう

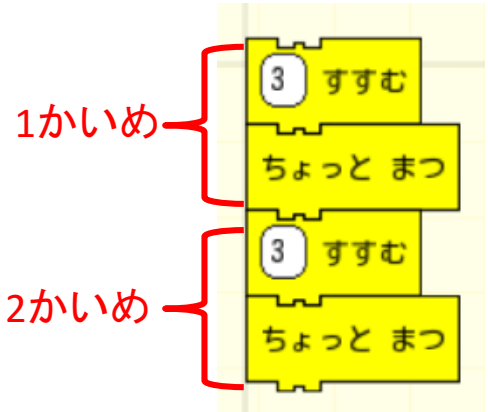

●　●

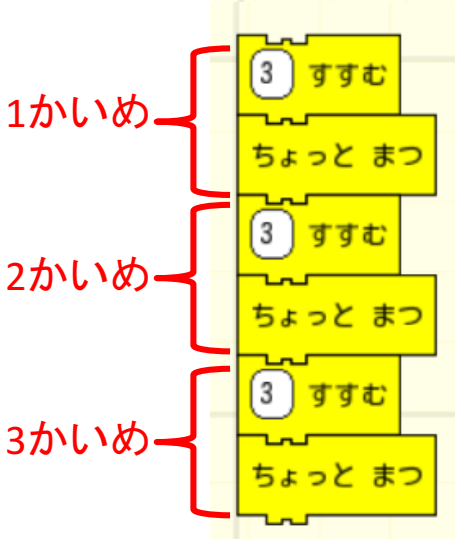

●　●

【9】くりかえすかずを かえよう

- ～かいの すうじをタッチすると、かずをかえられるよ

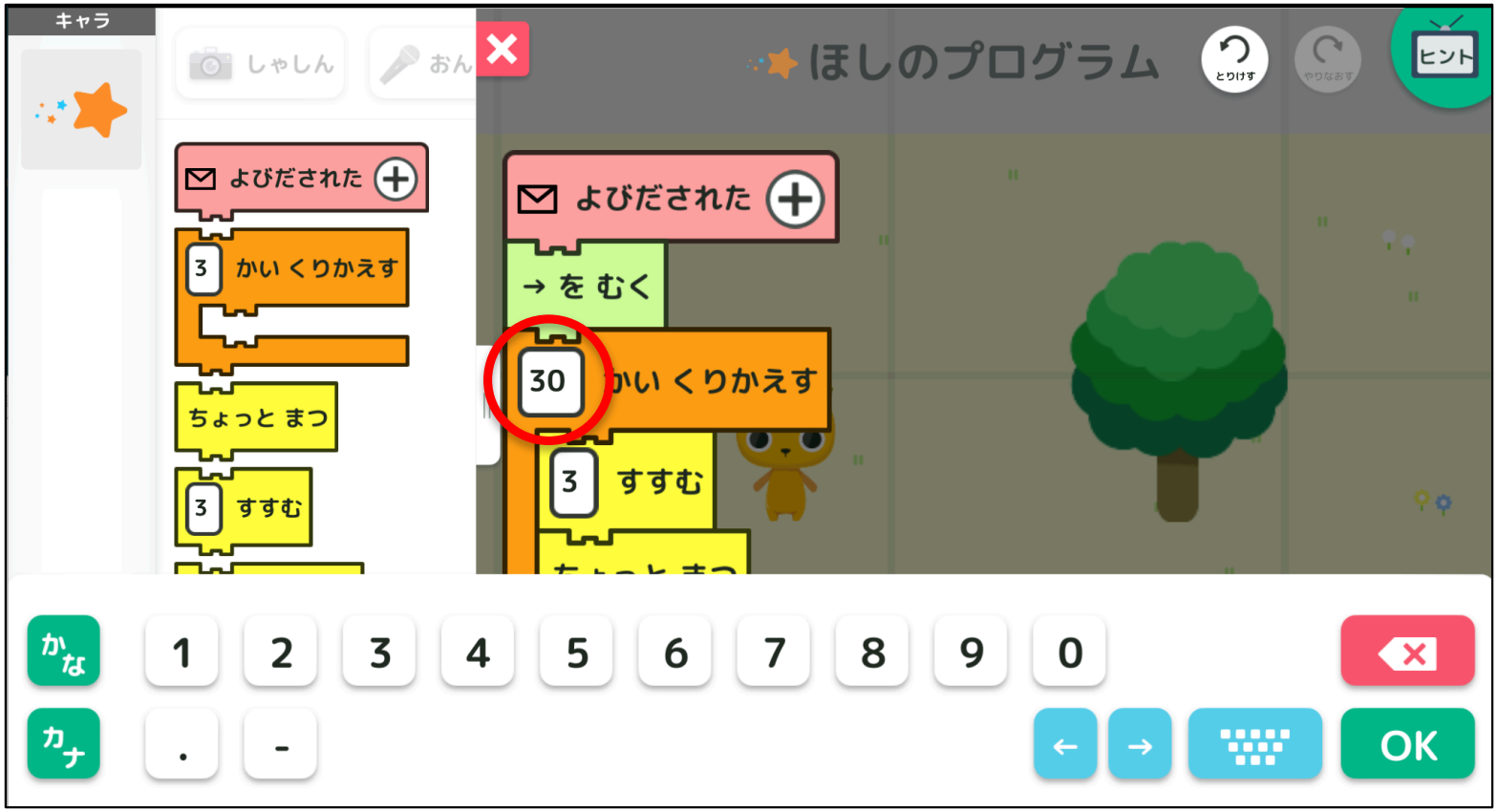

Q. ブロックの すうじを かえると どうなる?

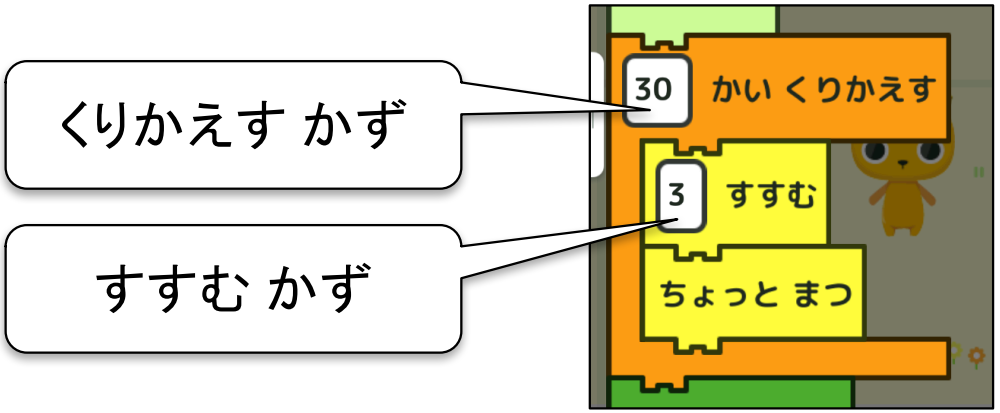

●をせんでつないでみよう

くりかえす かずを かえると
(たとえば、30を100にかえる)

●

●

はやくなる

すすむ かずを かえると
(たとえば、10を100にかえる)

●

●

とおくまでいく

【14】ほうせきを ゲットするには

- スタートして おれもんをタッチし、ほしが
  - 「～かいくりかえす」をつかって くりかえす
  - 「～すすむ」をつかって 20かいよりおおく すすむ
  - 「ちょっとまつ」をつかって 20かいよりおおくまつ